MURPHY

EVS-2 电子式震动开关

产品特点

- 振动（0-3.0 IPS/0-76.2mm/s）
- 通用式设计-任意角度安装
- 铝制外壳
- 4 至 20 mA 模拟振动信号输出
- 输入灵敏度 100 mV/g
- 两路继电器输出
- 坚固可靠

EVS-2 电子振动开关用于防止设备故障，包括速度振动监测和异常振动时预警或关机。

EVS-2 可与 Murphy's TTD 报警器，Centurion 或 Centurion PLUS 控制器直接连接。EVS-2 补充了摩菲 VS-2 震动开关的功能，可用于检测由设备故障照成的异常震动或微动，并关闭系统的其他设备以防止进一步的损害。

EVS-2 提供了两路可调节响应延迟的报警或关断的电平检测器。电平检测器的测量范围和响应时间由 DIP 开关设置。指定的继电器可用于驱动警告和关断报警。

EVS-2 可安装于会产生异常振动并因此造成损伤的任何设备上，其中包括：

- 冷却风扇
- 发动机
- 泵
- 压缩机
- 齿轮箱
- 汽车
- 发电机组

EVS-2 可用于监控和提醒操作者各种因素照成的异常振动，其中包括：

- 失衡和偏差
- 套筒轴承缺陷
- 螺栓破损
- 球或滚轴承缺陷
- 齿轮啮合问题
- 叶片通过频率问题
- 零件爆裂破损

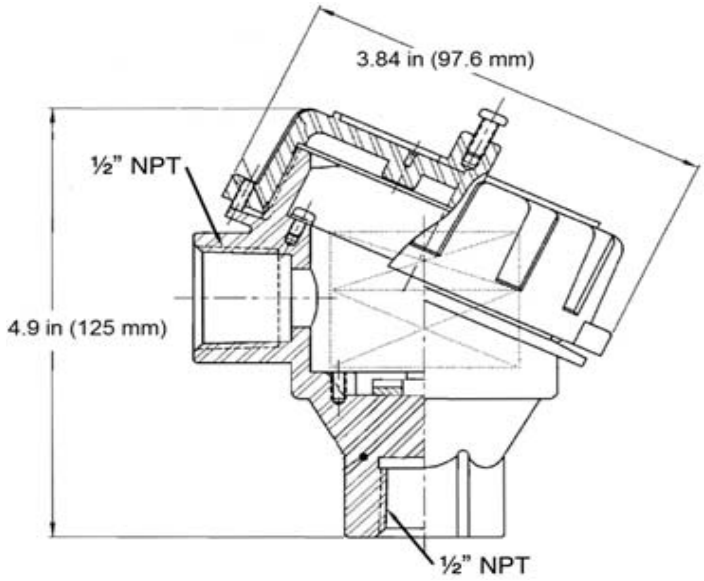

终端连接

1	+24VDC
2	0VDC 接地端
3	继电器 K1 常闭端
4	继电器 K1 公共端
5	继电器 K1 常开端
6	继电器 K2 常闭端
7	继电器 K2 公共端
8	继电器 K2 常开端
9	4-20mA 模拟信号输出
0	原始信号 100mV/g

技术规格

性能

振动范围（调整 S1）：0.75IPS ，1.5IPS 或 3.0 IPS
（19.5mm/s,38.1mm/s,76.2mm/s）
频率范围：5?1000Hz
模拟输出（远端负载）：4 至 20 mA≤500Ω
原始信号（远端负载）：100 毫伏/克（偏移+5 VDC）≤20kΩ

工作环境

工作温度：-22°F TP +185°F（-30°C 至+85°C）
存储温度：-40°F 至 185°F（-40°C 至+85°C）
外壳防护等级：IP68
EC 认证等级：BSI 07 ATEX 1532458U EX d IIC T6, Ex tD A32 T 100°C
电缆连接：1/2NPT, IP66, IRA 06 ATEX 1188 X SIRA 07 ATEX 4327 X

电气连接

传感器类型：加速度传感器
电源要求：20 至 30 VDC
消耗电流：<40 毫安
电气连接器：弹簧端子

继电器设定

开关触点容量：30 VDC/1A，150 VAC/0.46A
继电器功能：非闭锁
阈值设定点：10-100％报警设定点
正常通电（NE）：故障安全
时间延迟（调整 DIP 开关 S1 和 S5）：1 或 5 秒

安装属性

外壳材料：铝/环氧树脂涂料（红色）
重量：1.5 磅（0.7 公斤）
尺寸（高 x 宽）：4.9 英寸 x 3.9 英寸（125 x 100 毫米）
安装螺纹：1/2" NPT Female, 1/2" NPT Male/Male SS

指示灯

报警（LED）：黄色
关机（LED）：红色

机械图标

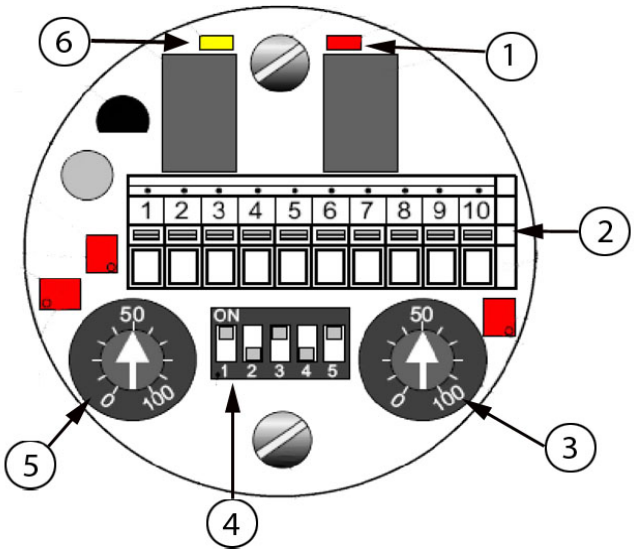

1	红灯报警点 K2
2	接线端
3	K2 震动调节点
4	DIP 开关
5	K1 震动调节点
6	黄灯报警点 K1

信德迈科技(北京)有限公司__CNMEC Technology Company
Tel: 010-8428 2935，Fax: 010-8428 8762 Http://www.cnmec.biz Email: sales@cnmec.biz